=
=
1.
Rhino

2.

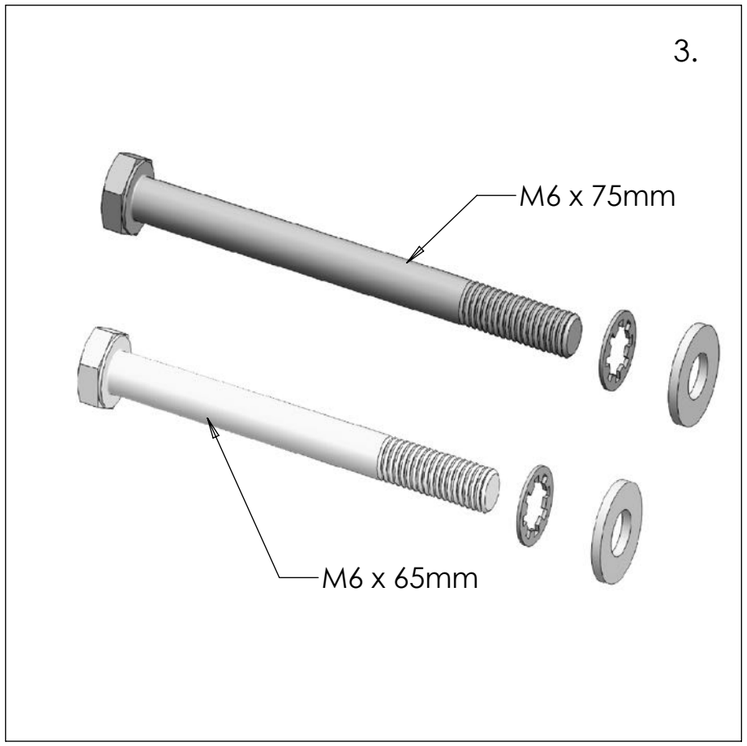
3.
M6 x 75mm
M6 x 65mm

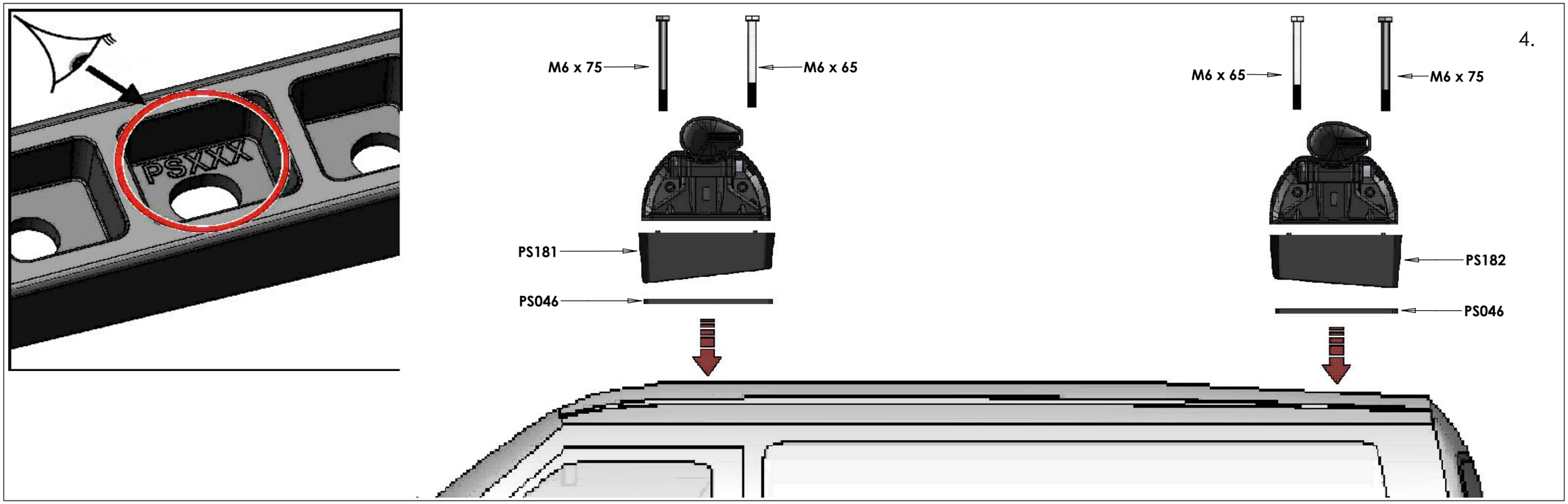
PSXXX
4.
M6 x 75
M6 x 65
PS181
PS046
M6 x 65
M6 x 75
PS182
PS046

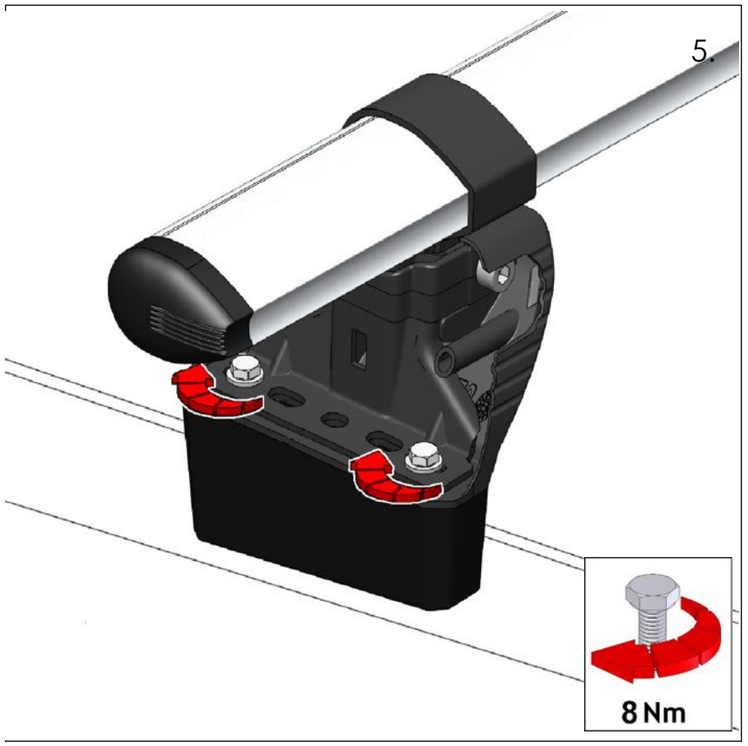
5.
8 Nm

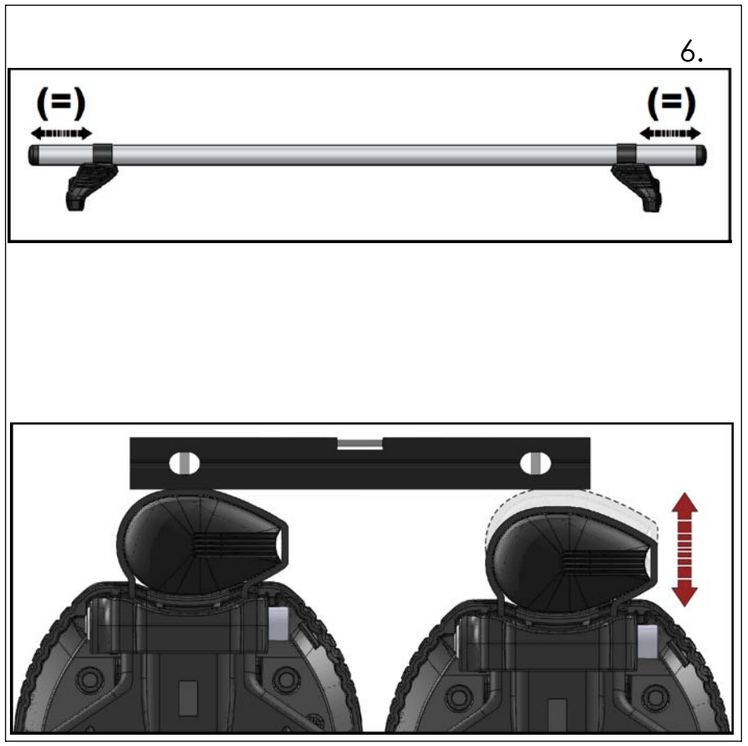
6.
(=)
(=)

7.
≈ 10Nm

8.

9.
=
=

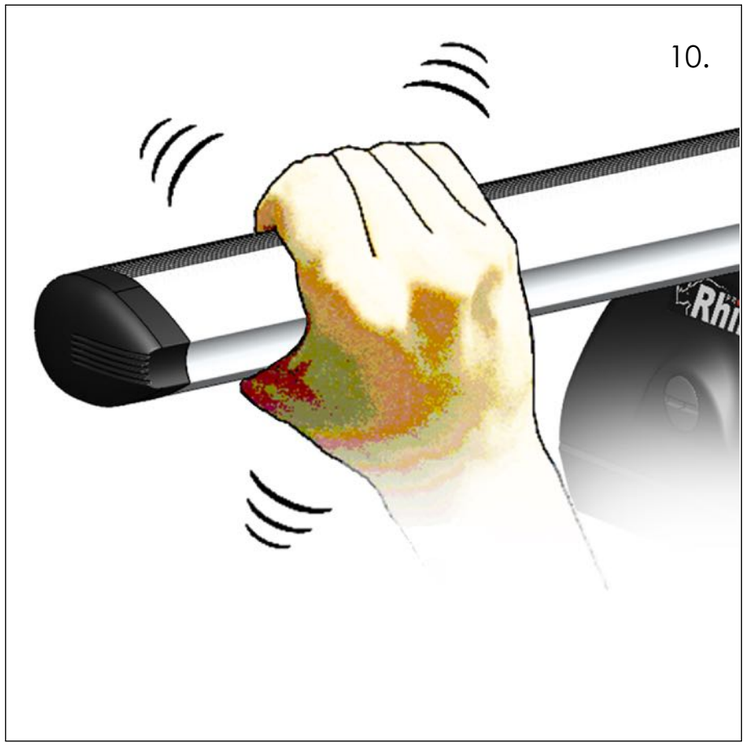
10.

11.

12.

13.

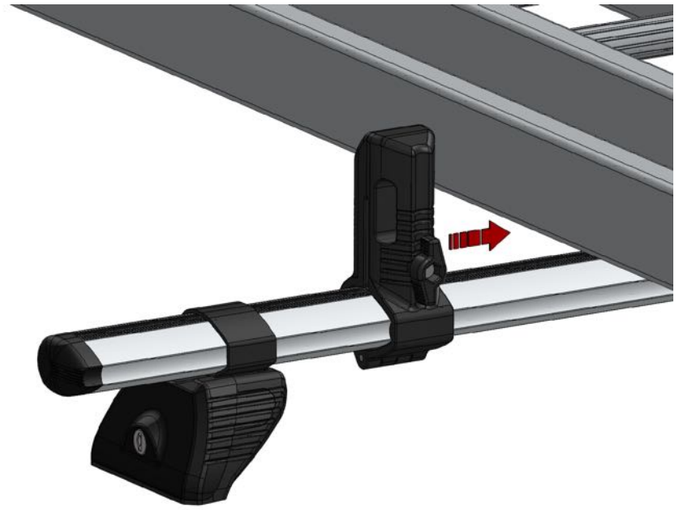

14.

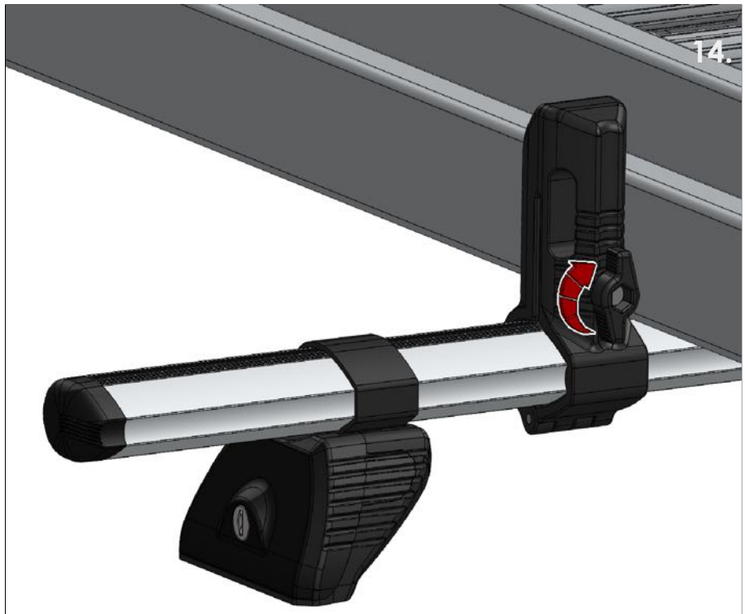

15.

16.